機動的な組織で
お客様のご要望にお応えします。
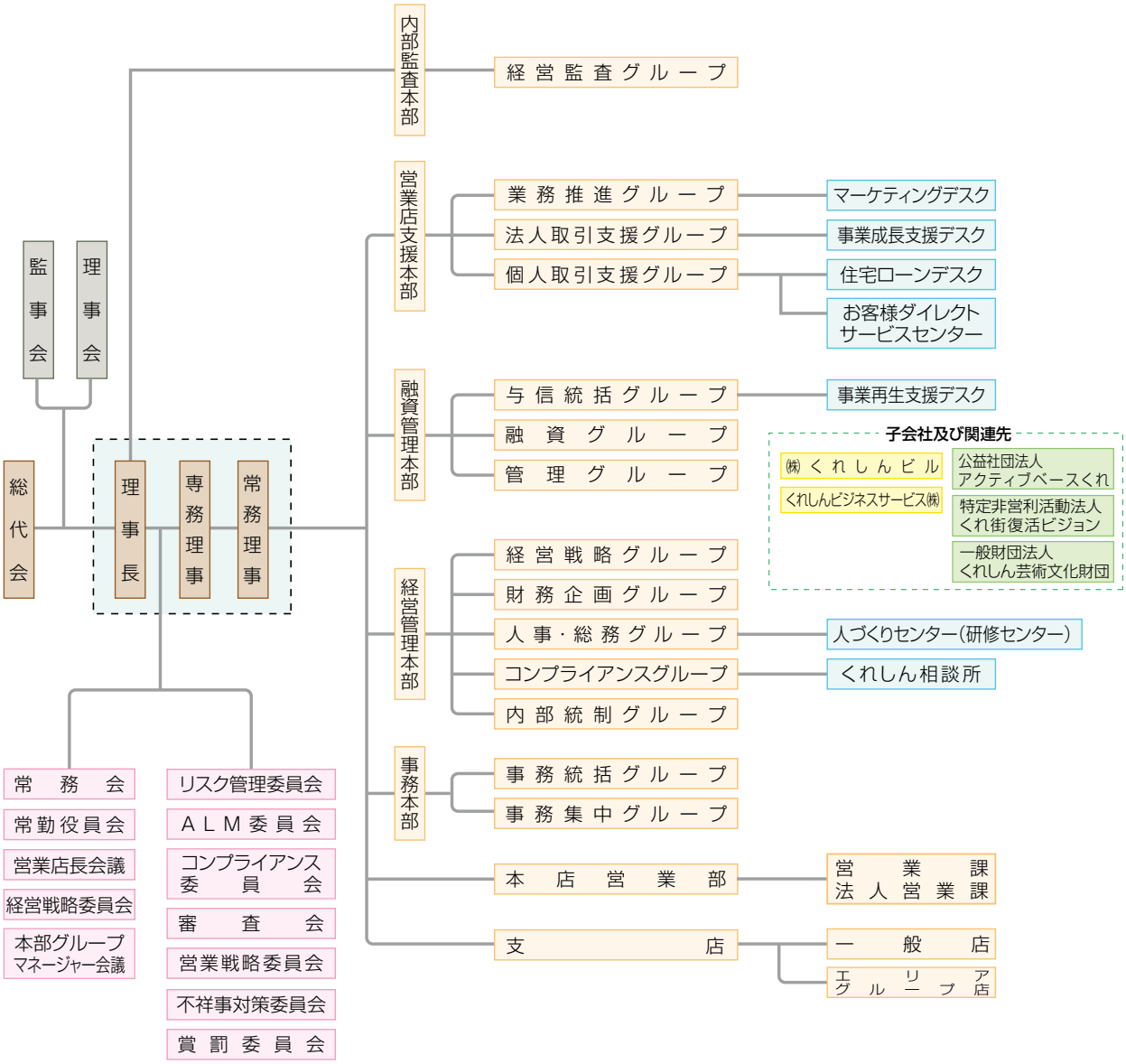
組織図（平成28年6月30日現在）